SPECYFIKACJA TECHNICZNA

KOLORYSTYKA

ELEMENTY PŁYTOWE

31 DĄB KANADYJSKI

34 KASZTAN

106 ORZECH NIZINNY

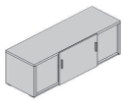

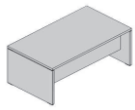

STOŁY Z PODSTAWĄ TALERZOWĄ - KOLUMNA

08 CZARNY

09 ALUMINIUM

15 BIAŁY POŁYSK

BIURKA

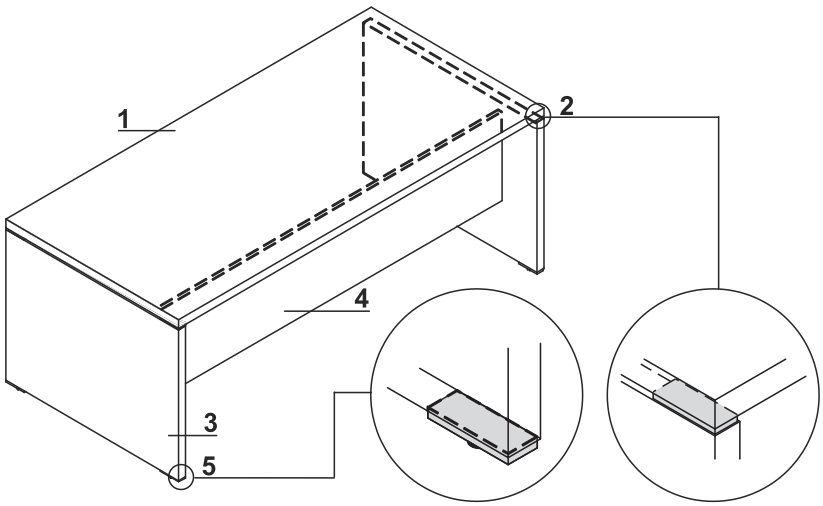

1. **Blat -** płyta melaminowana 38mm, obrzeża PVC
2. **Dystanse górne -** aluminium 100x34x9mm
3. **Noga -** płyta melaminowana 38mm, obrzeża PVC
4. **Łączyna -** płyta melaminowana 18mm, obrzeża PVC
5. **Dystanse dolne -** aluminium 100x34x9mm, regulacja poziomu w zakresie 5 mm

PRZYKŁADOWE KONFIGURACJE

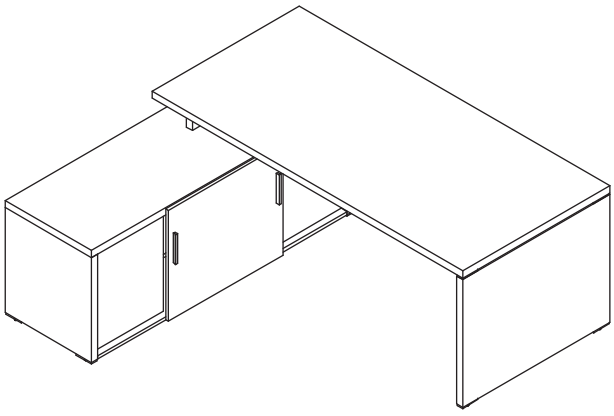

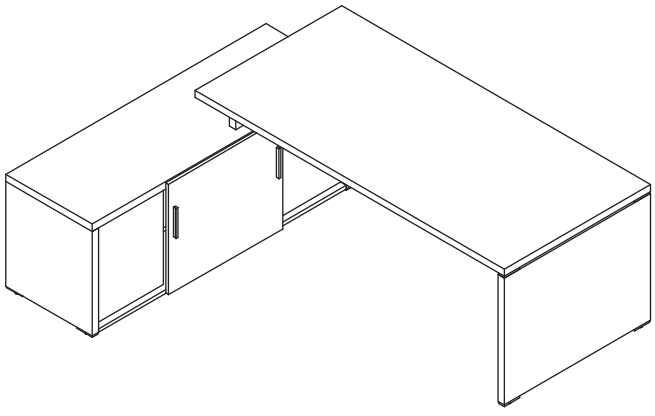

QU16 / QU19

SPECYFIKACJA TECHNICZNA

PRZYKŁADOWE KONFIGURACJE

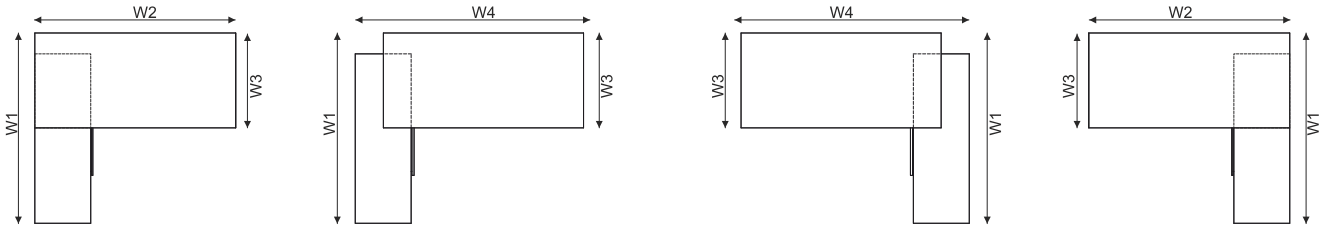

W1 - 1800mm | W2 - 1600mm/1900mm | W3 - 900mm | W4 - 1864/2164

KOMODA

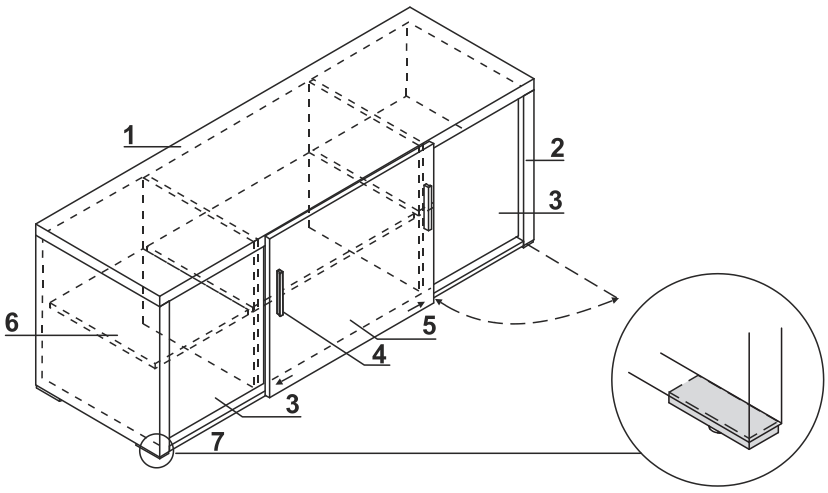

1. **Wieniec górny -** płyta melaminowana 38mm, obrzeża PVC
2. **Boki -** płyta melaminowana 38mm, obrzeża PVC
3. **Front otwierany z zewnątrz -** płyta melaminowana 18mm, obrzeża PVC
4. **Uchwyt -** aluminium
5. **Front przesuwny -** płyta melaminowana 18mm, obrzeża PVC
6. **Półka -** płyta melaminowana 18mm, obrzeże PVC
7. **Dystanse dolne -** aluminium 100x34x9mm, regulacja poziomu w zakresie 5 mm

SZAFY I REGAŁY

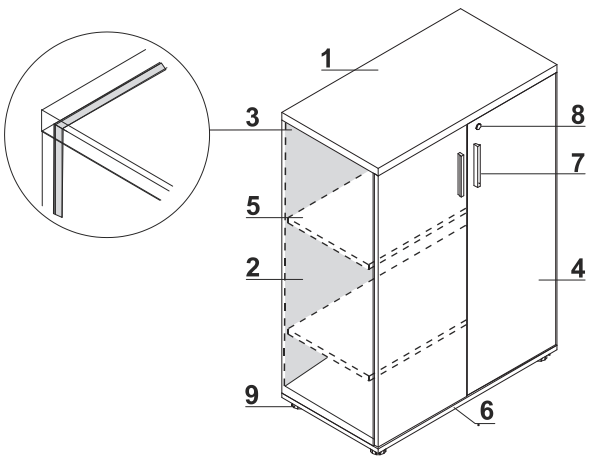

1. **Wieniec górny -** płyta melaminowana 28mm, obrzeża PVC
2. **Boki -** płyta melaminowana 18mm, obrzeża PVC
3. **Ściana tylna -** płyta melaminowana 18mm, obrzeża PVC
4. Front - płyta melaminowana 18mm, obrzeża PVC, zawias zwykły 110°
5. **Półka -** płyta melaminowana 18mm, obrzeże PVC
6. **Wieniec dolny -** płyta melaminowana 18mm, obrzeża PVC
7. **Uchwyt -** aluminium
8. Zamek patentowy
9. **Stopki 27mm -** regulacja poziomu od wewnątrz w zakresie 5mm

SPECYFIKACJA TECHNICZNA

SZAFA Z FRONTEM PRZESUWNYM - Q315

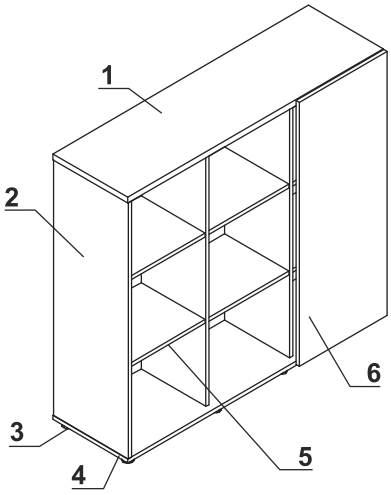

1. **Wieniec górny -** płyta melaminowana 28mm, obrzeża PVC
2. **Boki -** płyta melaminowana 18mm, obrzeża PVC
3. **Stopki 27mm -** regulacja poziomu od wewnątrz w zakresie 5mm
4. **Wieniec dolny -** płyta melaminowana 18mm, obrzeża PVC
5. **Półka -** płyta melaminowana 18mm, obrzeże PVC
6. **Front przesuwny -** płyta melaminowana 18mm, obrzeża PVC

OPCJONALNE TOPY DO SZAF

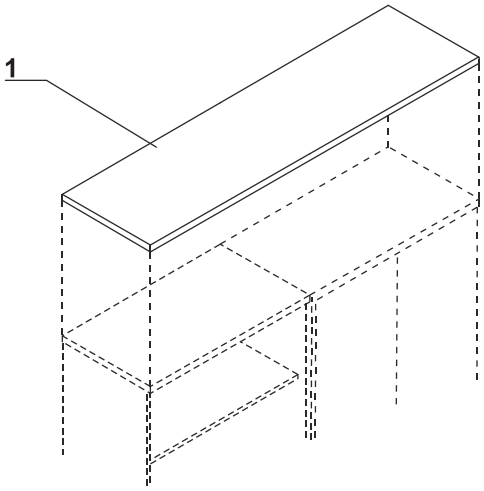

1. **Wieniec górny -** płyta melaminowana 38mm, obrzeża PVC

ELEMENTY DODATKOWE DO SZAF

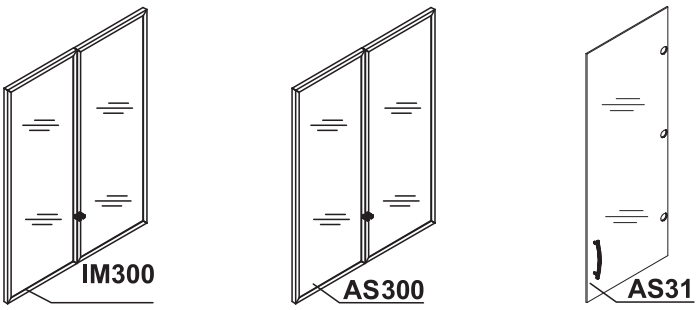

IM300
- drzwi szklane 3OH
- szkło hartowane, bezbarwne 4mm, w ramce aluminiowej

AS300
- drzwi szklane 3OH
- szkło hartowane, mleczne 4mm, w ramce aluminiowej

AS31
- drzwi szklane 3OH
- szkło hartowane, bezbarwne 4mm
- uniwersalny (lewy, prawy)

SPECYFIKACJA TECHNICZNA

KONTENER MOBILNY QD13

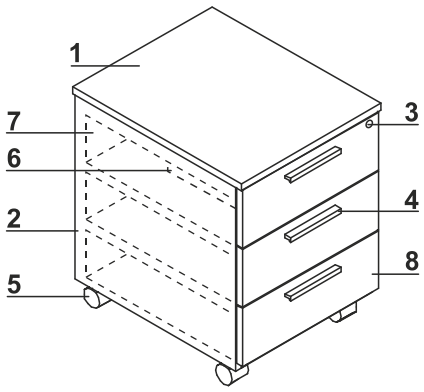

1. **Wieniec górny -** płyta melaminowana 18mm, obrzeża PVC
2. **Korpus -** płyta melaminowana 18mm, obrzeża PVC
3. **Zamek centralny -** łamany kluczyk
4. **Uchwyt -** aluminium
5. **Kółka -** Ø50mm, dwa z hamulcem
6. **Piórnik nakładany -** tworzywo czarne
7. **Szuflady płytowe -** prowadnice rolkowe, nośność 25kg, wysunięcie 80%, blokada wysuwu drugiej szuflady.
8. **Front -** płyta melaminowana 18mm, obrzeża PVC

STOŁY KONFERENCYJNE I STOLIKI Z PODSTAWĄ PŁYTOWĄ

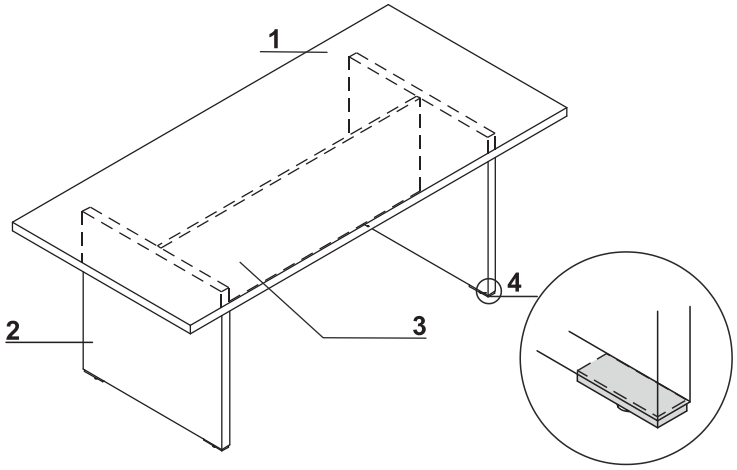

1. **Blat -** płyta melaminowana 38mm, obrzeża PVC
2. **Noga -** płyta melaminowana 38mm, obrzeża PVC
3. **Łączyna -** płyta melaminowana 18mm, obrzeża PVC
4. **Dystanse dolne -** aluminium 100x34x9mm, regulacja poziomu w zakresie 5 mm

STOŁY KONFERENCYJNE I STOLIKI Z PODSTAWĄ TALERZOWĄ

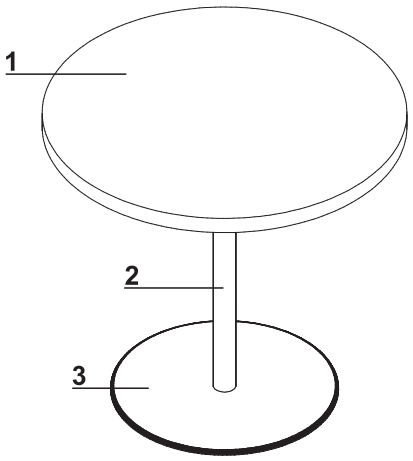

1. **Blat -** płyta melaminowana 38mm, obrzeża PVC
2. **Kolumna -** metal malowany proszkowo
3. **Talerz -** stal nierdzewna

SPECYFIKACJA TECHNICZNA

USYTUOWANIE MEDIABOXÓW

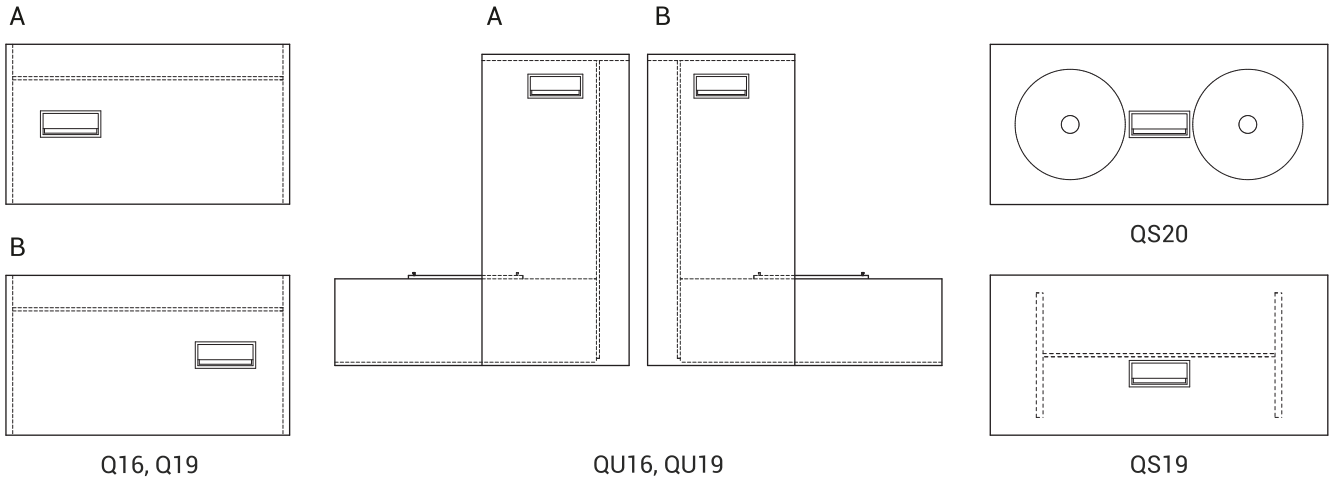

Aby zamówić produkt z mediaboxem, na końcu symbolu należy dodać literkę (A, B…) odpowiadającą wybranej konfiguracji (np. X01A)

WIDOK I RZUT OBIEKTU	WYMIARY [mm]			SYMBOL		kg	m3	szt		UWAGI
	SZEROKOŚĆ	GŁĘBOKOŚĆ	WYSOKOŚĆ							
BIURKA										
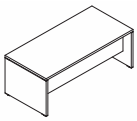	1900	900	740	**Q19**		82.9	0.195	4		
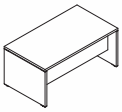	1600	900	740	**Q16**		73.0	0.168	4		
PRZYSTWKA DO BIUREK										
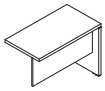	1000	550	740	**Q10**		27.0	0.066	1		uniwersalny (lewy / prawy)
BIURKA Z SZAFKĄ MANAGERSKĄ										
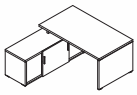	1864 1600	1800 900	740	**QU16**		138.5	0.323	5		układ uniwersalny (lewy / prawy)
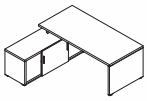	2164 1900	1800 900	740	**QU19**		148.4	0.351	5		układ uniwersalny (lewy / prawy)
KOMODA										
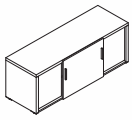	1600	550	610	**QR16**		81.0	0.186	2		
KONTENER										
	402	600	590	**QD13**		30.0	0.142	1		

LEGENDA:

- WAGA NETTO
- OBJĘTOŚĆ
- ILOŚĆ PACZEK

WIDOK I RZUT OBIEKTU	WYMIARY [mm]			SYMBOL		kg	m3	szt		UWAGI
	SZEROKOŚĆ	GŁĘBOKOŚĆ	WYSOKOŚĆ							
STOŁY I STOLIKI										
	800	800	550	**QSL08**		30.0	0.077	2		
	800	800	740	**QS08**		36.0	0.089	2		
	800	800	740	**QS09**		35.0	0.113	3		kolumna ø 50 mm, talerz ø 500 mm
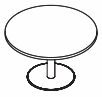	1200	1200	740	**QS12**		60.0	0.165	3		kolumna ø 100 mm, talerz ø 620 mm
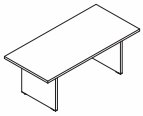	1900	900	740	**QS19**		71.9	0.154	3		
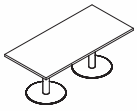	1900	900	740	**QS20**		100.9	0.240	5		kolumna ø 100 mm, talerz ø 620 mm

LEGENDA:

- WAGA NETTO
- OBJĘTOŚĆ
- ILOŚĆ PACZEK

WIDOK I RZUT OBIEKTU	WYMIARY [mm]			SYMBOL		kg	m3	szt		UWAGI
	SZEROKOŚĆ	GŁĘBOKOŚĆ	WYSOKOŚĆ							
SZAFY										
	801	432	1129	**Q35**		37.0	0.091	2		
	801	432	1129	**Q31**		43.0	0.116	3		
	1400	432	1280	**Q315**		72.0	0.187	3		front przesuwny
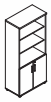	801	432	1833	**Q54**		65.0	0.186	3		
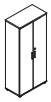	801	432	1833	**Q51**		75.0	0.213	3		
OPCJONALNE TOPY DO SZAF										
	806	434	38	**QT08**		8.5	0.023	1		
	1608	434	38	**QT16**		17.0	0.044	1		
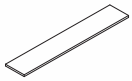	2410	434	38	**QT24**		26.0	0.066	1		

LEGENDA:

- WAGA NETTO
- OBJĘTOŚĆ
- ILOŚĆ PACZEK

WIDOK I RZUT OBIEKTU	WYMIARY [mm]			SYMBOL		kg	m3	szt		UWAGI
	SZEROKOŚĆ	GŁĘBOKOŚĆ	WYSOKOŚĆ							
ELEMENTY DODATKOWE										
	397	5	1050	**AS31**		6.5	0.034	1		drzwi szklane (1szt.) 3OH uniwersalne, szkło hartowane bezbarwne
	800	20	1050	**AS300**		10.3	0.037	1		drzwi szklane (2szt.) 3OH z ramką aluminiową, szkło hartowane mleczne
	800	20	1050	**IM300**		10.0	0.039	1		drzwi szklane (2szt.) 3OH z ramką aluminiową, szkło hartowane bezbarwne
	12	17	158	**HQ2**		0.1	0.000	1		uchwyty QUANDO (2szt.)
	275	120	140	**M04**		0.0	0.001	0		4x230V, 2xRJ45, 1xUSB
	275	120	140	**M04H**		0.0	0.001	0		4x230V, 2xRJ45, 1xUSB, 1xHDMI
	275	120	25	**M05**		0.3	0.002	1		TOP ACCESS

LEGENDA:

- WAGA NETTO
- OBJĘTOŚĆ
- ILOŚĆ PACZEK